TP سر ~ Δ

Əɻ ӧ

~ ,, ´

ئھ Χ ı .

E

ą ˝ ´ ¸ س Ïس ╥ Ï

˝ ´ ¸ ʒ ˜ Ï æ ʉ ϣ̈ ⊣ ƒ

ɿ ƛ Ï Ḫ æ ¸ ʒ ᴰ ę ˝ ´ / ˜

ɾ

س ą ˝ ´ Ă ╥ Ï ˥ ą

ö Ï ıı Ç ą æ ę ˙ ɾ

س ą Ҳ ƒ Ă Ï ƒ æ Ï

æ ⊢ ę ᵊ ˙ ɾ

n Ï æ ˝ ´ ¸ ʒ م ˙ ƻ

Ï æ ɾ

TP 2
.....
.....
.....
....
....
....
....
....
....
....
.....
.....
.....

6.

7.

8.

9.

7 ๅ ๅ

U ๅ



1

2

3

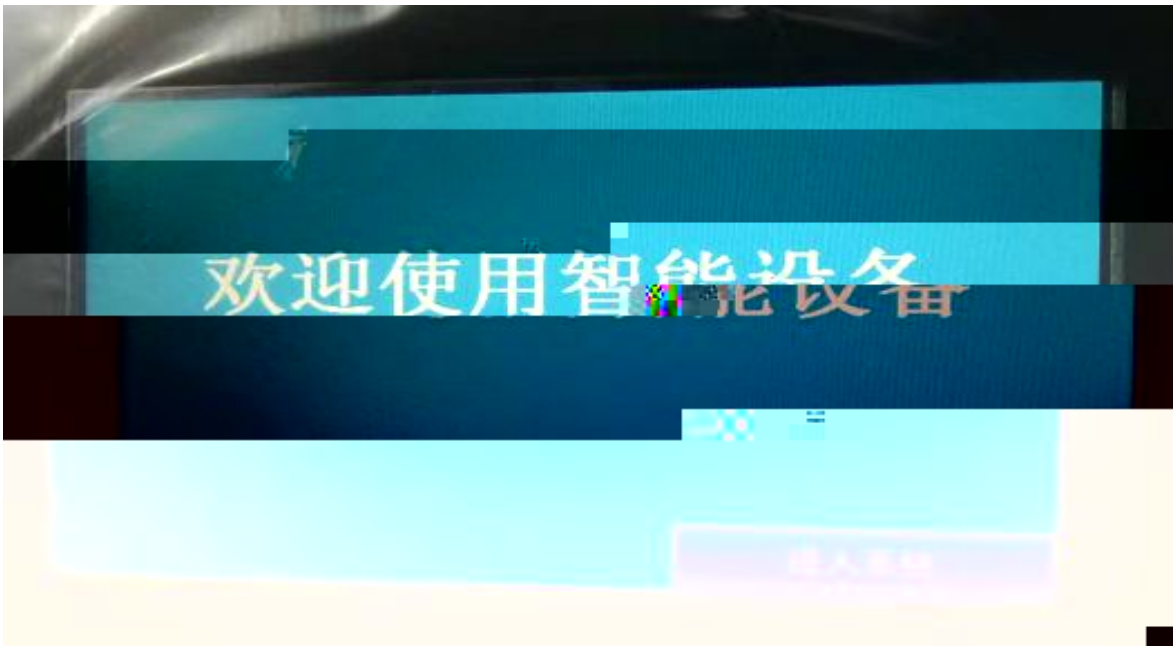

§6
1

2



3

1 /

2

3

4

5

6

7

8

9

10

3

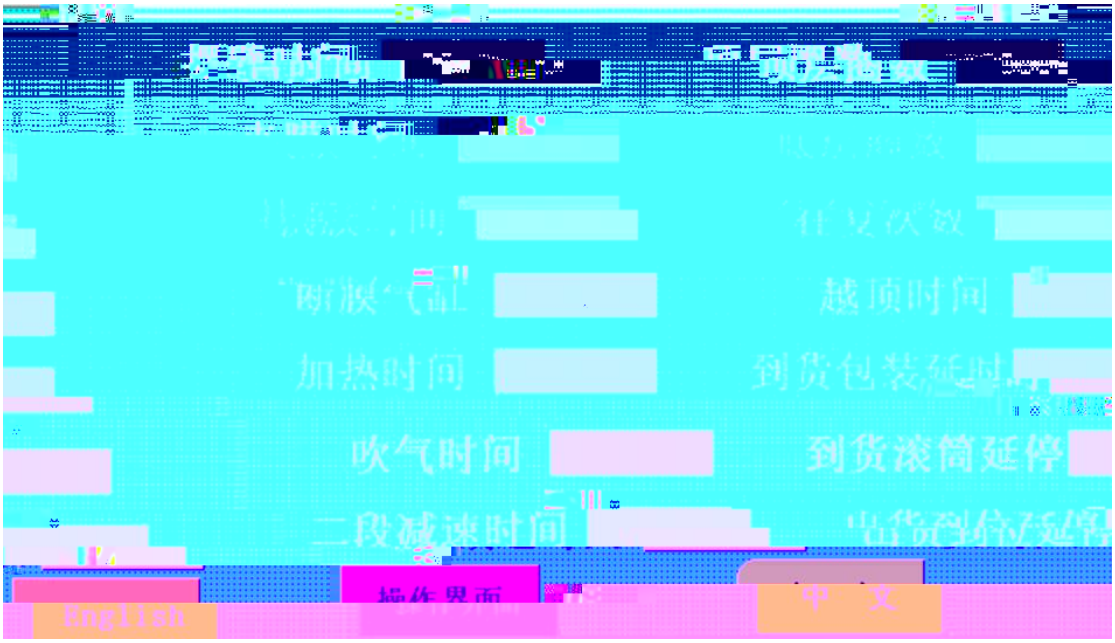
越顶时间
加热时间
吹气时间
二段减速时间
操作界面
English
中 文

1 1

e) -40—+40°C 0°C

3.

4.

5.

§ 8

8-1

1/5

8-2

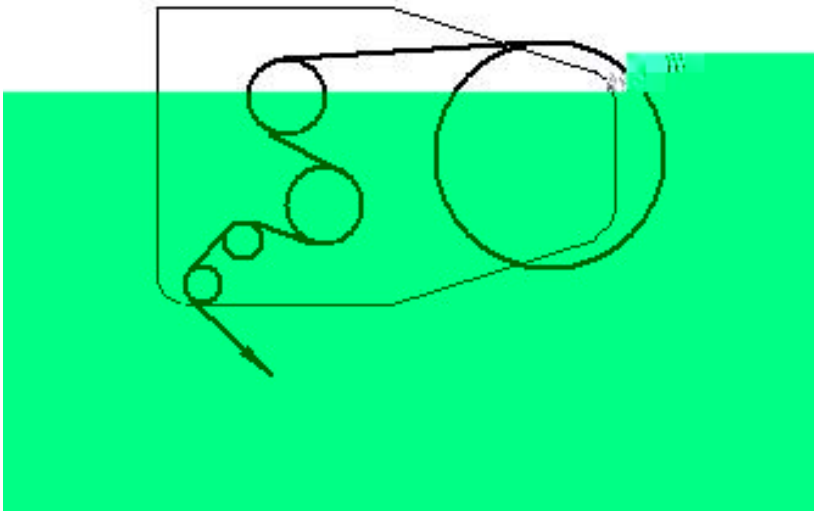

8-3

1 2.5 2.5

8-4

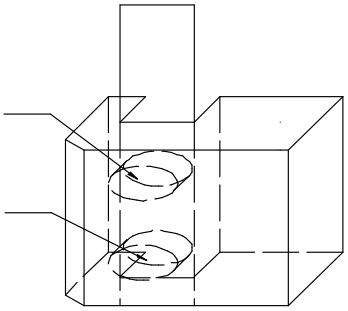

3.

4.

5.

6.

7.

8.

1

2

37

	4 /	
	1 2	
	1 2	
	1 2 3 4 5	

	1 2 3 4 5 PLC 6	
	1 2 3 4 5	
	1 2 3 4	
	1 2	
	1 2	

	3	
	1	
	1 2 PLC 3 4 5	
	1 2	
	1 2	
	1 2	

		1	
		1	
		4	2 10A 1 4A 1 2A
		1	